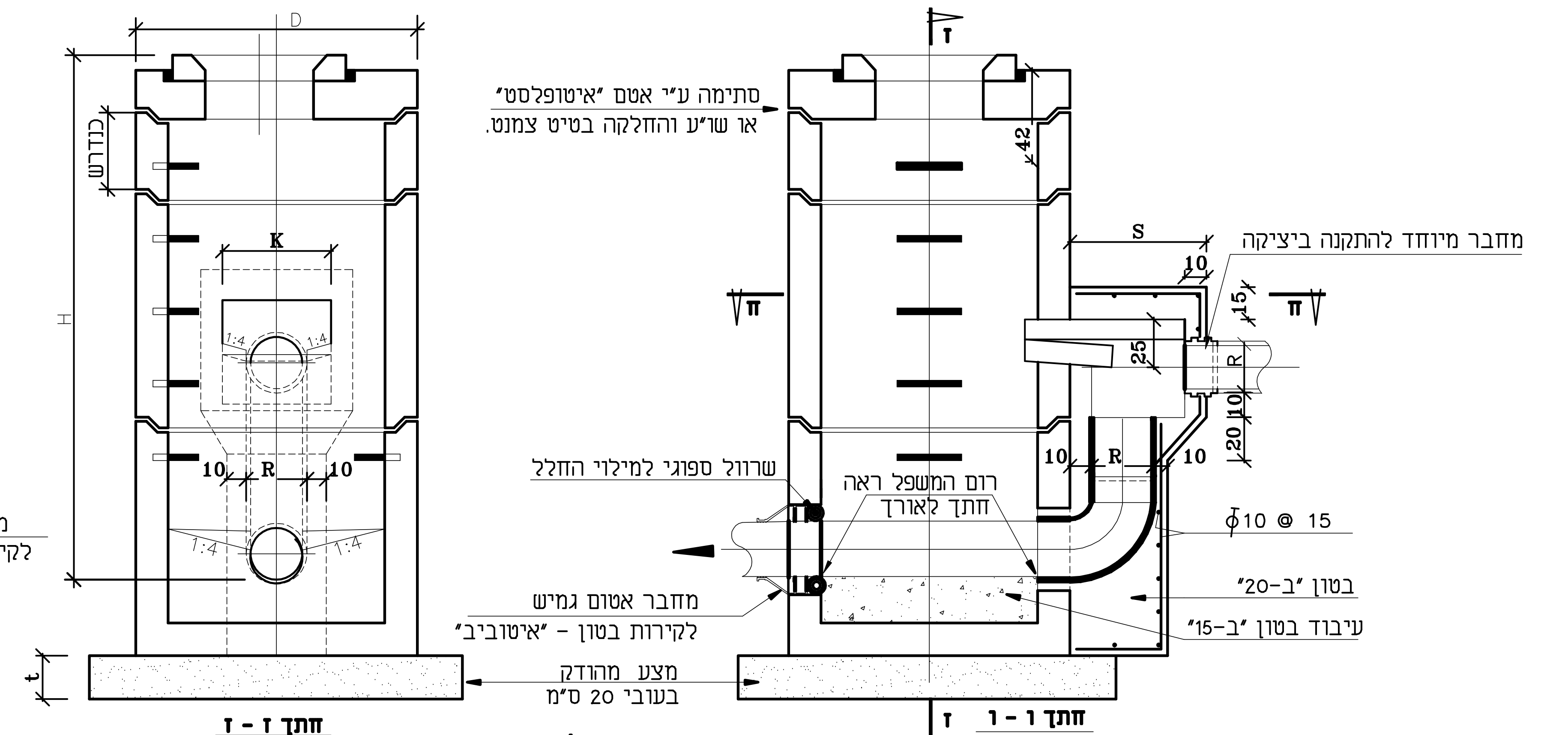
D
כנדרש
H
K
10
R
10
t
סתימה ע"י אטם "איטופלסט"
או ש"ע והחלקה בטיט צמנט.
42
ז
ח
S
10
15
25
R
10
20
מחבר מיוחד להתקנה ביציקה
שרוול ספוגי למילוי החלל
רום המשפל ראה
חתך לאורך
ϕ10 @ 15
בטון "ב-20"
מחבר אטום גמיש
לקירות בטון - "איטוביב"
עיבוד בטון "ב-15"
מצע מהודק
בעובי 20 ס"מ
חתך ז - ז
חתך ו - ו

שוחה עם מפל חיצוני

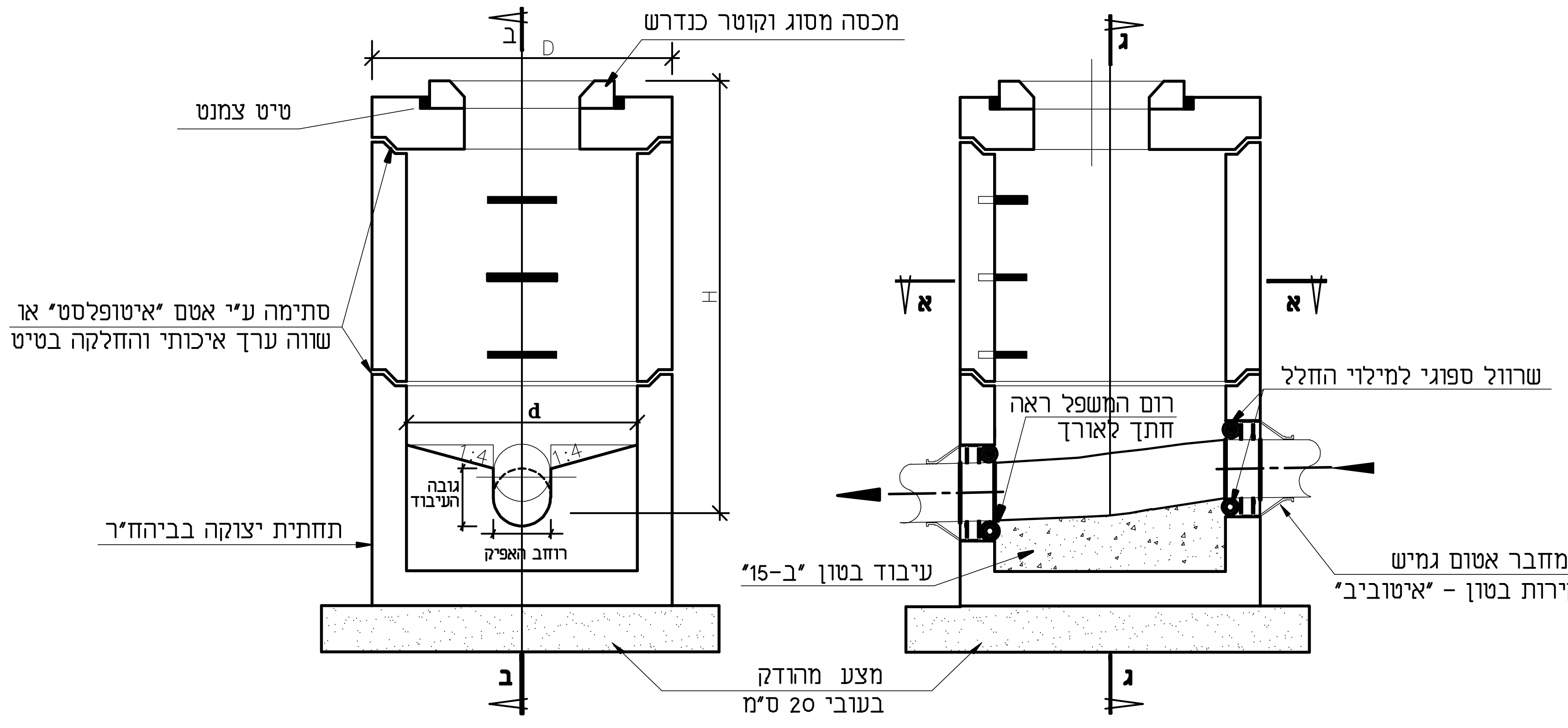
מכסה מסוג וקוטר כנדרש
טיט צמנט
סתימה ע"י אטם "איטופלסט" או
שווה ערך איכותי והחלקה בטיט צמנט.
תחתית יצוקה בביהח"ר
d
גובה העיבוד
רוחב האפיק
H
ג
ב
א
שרוול ספוגי למילוי החלל
רום המשפל ראה
חתך לאורך
עיבוד בטון "ב-15"
מחבר אטום גמיש
לקירות בטון - "איטוביב"
מצע מהודק
בעובי 20 ס"מ
חתך ג - ג
חתך ב - ב

שוחת בקרה רגילה

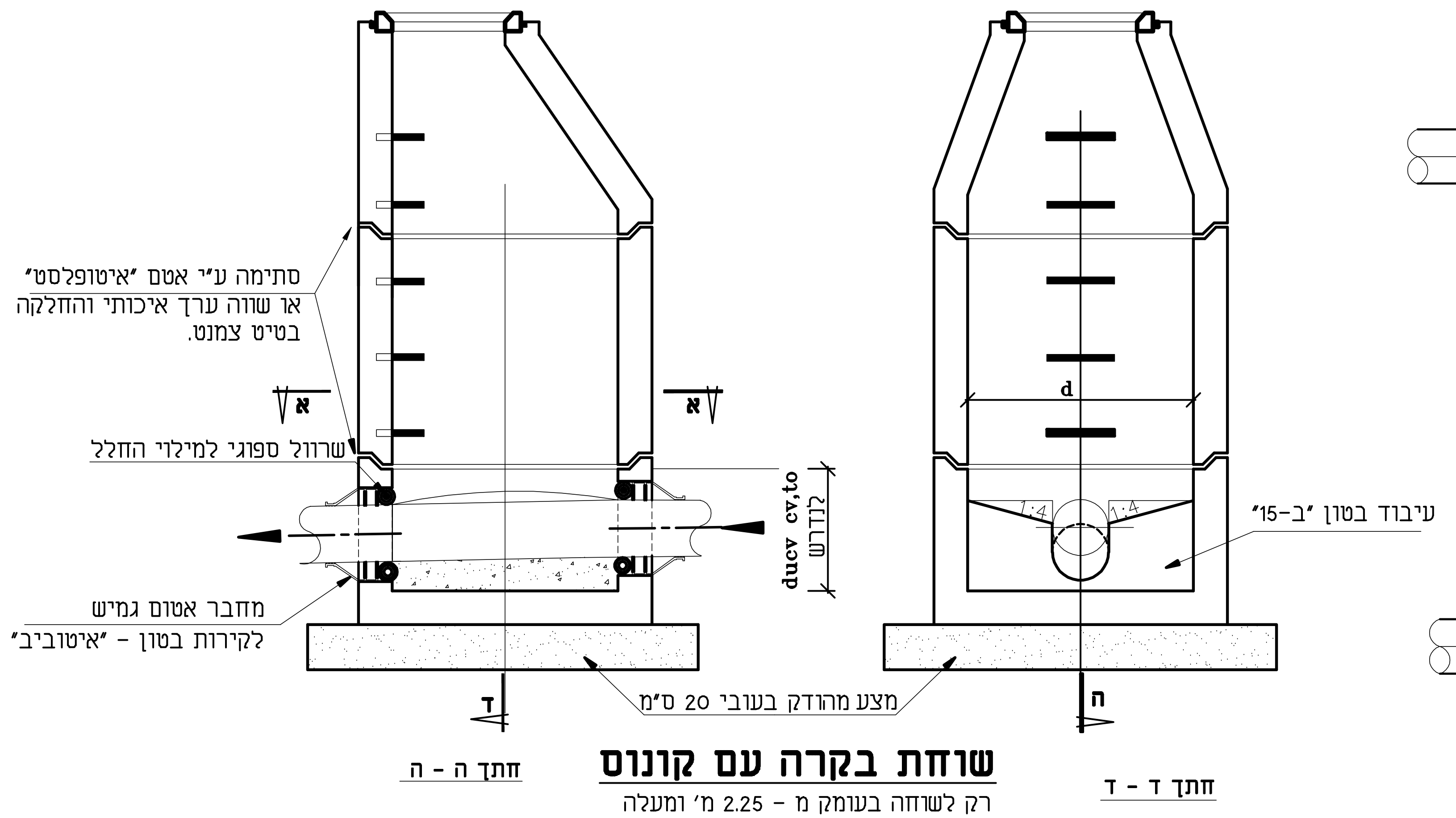
ד
ה
א
סתימה ע"י אטם "איטופלסט"
או שווה ערך איכותי והחלקה
בטיט צמנט.
שרוול ספוגי למילוי החלל
duev cv,to
כנדרש
מחבר אטום גמיש
לקירות בטון - "איטוביב"
מצע מהודק בעובי 20 ס"מ
d
עיבוד בטון "ב-15"
חתך ה - ה
חתך ד - ד

שוחת בקרה עם קונוס

רק לשוחה בעומק מ - 2.25 מ' ומעלה
חוליות הקונוס מהווה אופציה בלבד,
עפ"י המפורט במס"מ ו/או בכתב הכמויות

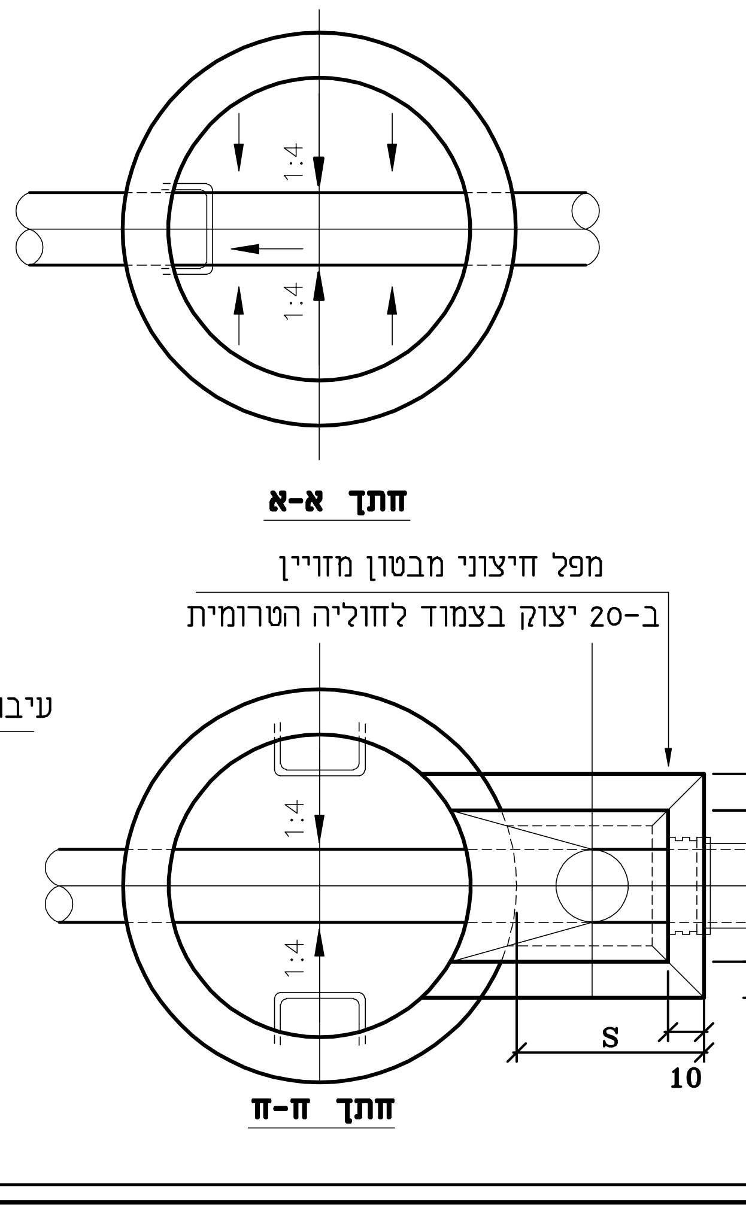
1:4
1:4
חתך א-א
מפל חיצוני מבטון מזויין
ב-20 יצוק בצמוד לחוליה הטרומית
K
S
10
10
10
חתך ח-ח

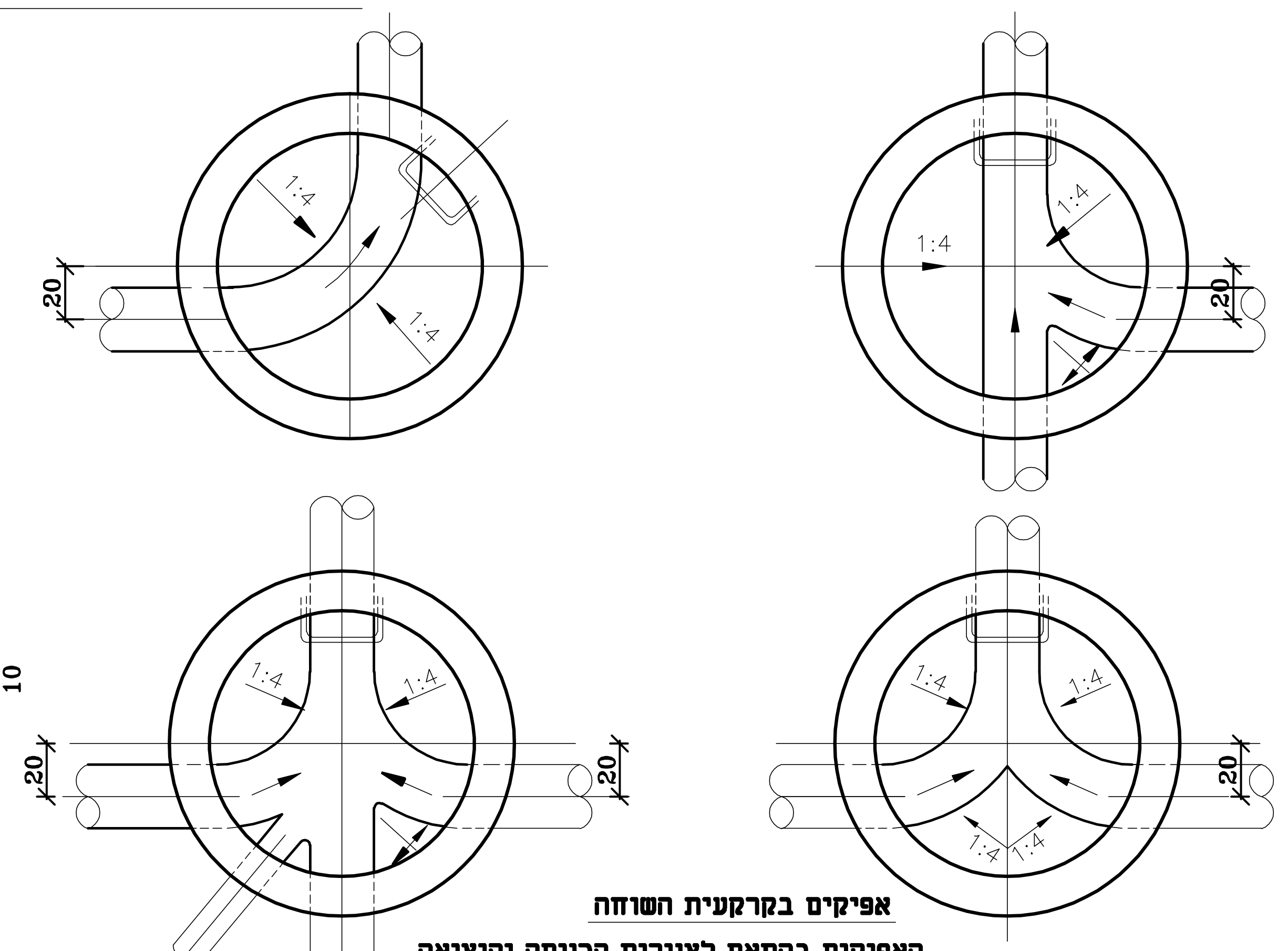

אפיקים בקרקעית השוחה
האפיקים בהתאם לצנורות הכניסה והיציאה

הערות

בניה

1. השוחות תבנינה מבטון מחוליות טרומיות לתאי בקרה מתאימים לת"י 658 עדכני, בהתאם מפרטים ורשימת הכמויות .
2. החוליה התחתונה תהיה רצפה יצוקה בביהח"ר במשולב עם הקירות. חוליה זו תונח על גבי מצע מהודק ומפולס מכורכר או מחול.
3. כל צנורות הכניסה והיציאה יחוברו לקירות השוחה באמצעות מחבר מיוחד לקירות בטון מסוג הנדרש בכתב הכמויות והמפרטים. החורים עבור המחברים יוכנו בביהח"ר בהתאם לתוכניות התנוחה וכנדרש לכל שוחה (רום ,קוטר וכוון) . אם לא צויין אחרת רום המישפל (I.L.) המופיע בחתך לאורך הינו במרכז השוחה.
4. כל החיבורים בין חלקי השוחה יעשו באמצעות סרטי איטום לחוליות בטון לשם קבלת אטימות מוחלט ובנוסף לסרט ימולא המירווח שנישאר בטיט צמנט לקבלת דופן חלקה.
5. שוחה זו מיועדת להתקנה בעומקים עד 4.75 מ' .
6. כל החלקים של כל שוחה ימוספרו בביהח"ר (מס' השוחה והחלק) .

מידות

1. עומק השוחה יקבע לפי החתכים לאורך, קוטר הצנורות ותנאי הפיתוח במקום .
2. קוטר פנימי d של השוחה:

   1.00 מ' - עבור שוחה בעומק עד 2.75 מ'.

   1.25 מ' - עבור שוחה בעומק מעל 2.75 מ'.

   עבור ביבים בקוטר "18 ומעלה , הקוטר הפנימי של השוחה בכל עומק שהוא יהיה 1.25 מ' .

עיבודים

1. עיבוד האפיקים בקרקעית השוחה יהיה בהתאם לכוון, קוטר ושפוע צנורות הכניסה והיציאה ויעשה במקום לאחר הרכבת השוחה והצנורות.
2. גובה וקוטר עיבוד האפיק יהיה בקוטר הצינור הראשי.
3. מפלים פנימיים : בשוחות 1.00 מ' ϕ מקסימום 30 ס"מ .

   בשוחות 1.25 מ' ϕ מקסימום 50 ס"מ .

שלבים

1. שלבי ירידה יהיו רחבים במרווחים אנכיים של 33 ס"מ ע"פ ת"י 631 מצופים בציפוי פלסטי מביהח"ר או יצופו באתר במריחה ביטומנית בהתאם לנדרש ברשימת הכמויות .
2. בשוחות שעומקן מעל 3.25 מ' יותקן סולם פיברגלס או נירוסטה .

מכסה

המכסה יהיה בקוטר ϕ50 ס"מ או ϕ60 ס"מ כנדרש . המכסה יהיה מברזל יציקה או ב.ב. עם מסגרת בטון מביהח"ר בהתאם לת"י 489 ממין שיקבע ברשימת הכמויות והמפרט.

תושבת המכסה תהיה צבועה בצבע ביטומני ומרוחה בסיכה .

מפל חיצוני

1. הזויות והצינור הזקוף במפל יהיו מ פי.וי.סי .

   זיון תא המפל : רשת ϕ10@15 ברצפה , בתקרה ובקירות .

   מידות 50=K ס"מ או R+20 (המידה הגדולה ביניהן) .

   60=S ס"מ עבור מפלים עד "ϕ12 . לקטרים יותר גדולים יש להוסיף הפרש קוטר המפל ל- "ϕ12

תקרה

התקרה לשוחות הבקרה תהיה טרומית , מתאימה למידות של החוליות ולעומס החיצוני הנדרש בהתאם למפרטים, לרשימת הכמויות ולתכניות .

לעיון ■ לביצוע ■ למכרז ■

מס. גליון 1-12

תאריך 05.11.14

ק"מ: 1:25

שם העבודה:

ירכא שכונה מערבית

נושא הגליון:

פרט סטנדרטי-לשוחה בקרה לביוב מחוליות טרומיים

קלוג דוד אינג'

רח' פלמ"ח 20

טל: 04-8254348 נייד: 050-7233024

FILE: t-07-04